■電線包装用鉄製ドラム（JCS 8341：2018）

表　一般用鉄製ドラム寸法表

記号及びドラム番号	つば径 D mm	胴径 d mm	外幅 W_1 mm	内幅 W_2 mm	軸穴径 h mm	巻始め口 幅 H mm	巻始め口 長さ L_1 mm	巻始め口 長さ L mm	側板 山数	付属取り付け金具 巻始め口取り付け金具数 本	付属取り付け金具 巻終り端末取り付け金具数 本	付属取り付け金具 小割板止ボルト数 本	参考 概算質量 外輪補強無し kg	参考 概算質量 外輪補強有り kg	参考 最大巻込質量 外輪補強無し kg	参考 最大巻込質量 外輪補強有り kg
F11 ー 1	1,400	800	880	750	105	80	370	530	28	4	2 × 6	2 × 6	115	135	3,000	3,500
2	1,450												125	140		
3	1,500												130	145		
4	1,550												135	155		
5	1,600												140	160		
F12 ー 1	1,400	900	880	750	105	80	405	565	30	4	2 × 6	2 × 6	115	130	3,000	3,500
2	1,450												120	140		
3	1,500												125	145		
4	1,550												135	150		
5	1,600												140	160		
F13 ー 1	1,500	1,000	880	750	105	80	465	625	30	4	2 × 6	2 × 6	125	145	3,000	3,500
2	1,550												130	150		
3	1,600												140	155		
4	1,650												145	165		
5	1,700												150	170		
6	1,750												160	180		
7	1,800												165	185		
F14 ー 1	1,700	1,200	1,020	870	105	110	440	705	32	4	2 × 8	2 × 8	155	180	3,000	4,000
2	1,750												165	190		
3	1,800												170	195		
4	1,850												175	205		
5	1,900												185	215		
6	1,950												190	220		
7	2,000												200	230		
F15 ー 1	1,900	1,400	1,020	870	105	110	555	820	32	4	2 × 8	2 × 8	180	205	3,000	4,000
2	1,950												185	215		
3	2,000												195	220		
4	2,100												210	240		
F16 ー 1	2,000	1,400	1,170	1,020	105	110	550	820	32	4	2 × 8	2 × 8	230	260	4,000	5,000
2	2,100												245	280		
3	2,200						590	855	36				265	295		
4	2,300												280	315		
F17 ー 1	2,100	1,600	1,170	1,020	105	110	570	835	36	4	2 × 8	2 × 8	245	275	4,000	5,000
2	2,200												260	290		
3	2,300												275	310		
4	2,400												295	330		
5	2,500								42				310	350		
6	2,600												330	370		
F18 ー 1	2,300	1,800	1,170	1,020	105	110	675	940	36	4	2 × 8	2 × 8	270	305	4,000	5,000
2	2,400												285	320		
3	2,500								42				305	340		
4	2,600												325	360		

図1　一般用鉄製ドラム構造図（F11～F15）

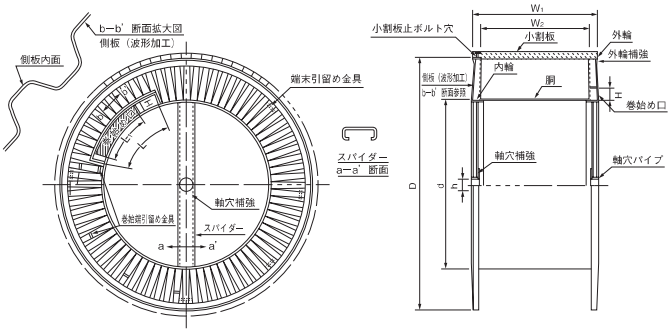
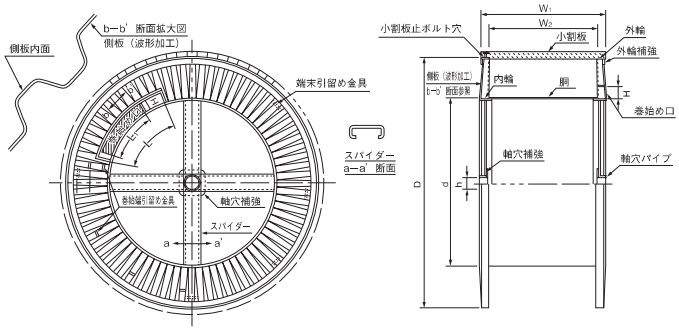
図2　一般用鉄製ドラム構造図（F16～F18）